

CPF 1



CPF 2



CPF 3

Bancos de Capacitores fijos de baja tensión

Serie CPF

Los capacitores fijos están diseñados para aplicaciones donde es posible prescindir de un medio de desconexión, es decir, para compensar la energía reactiva a pie de máquina, motores a travéz del arrancador, entre otros.

También puede colocarse un interruptor externo ya sea en el tablero o con gabinete externo.

- Compensación del factor de potencia
- Operación en presencia de corrientes armónicas
- Evita resonancias locales
- Protección de capacitores
- Reduce pérdidas y costos de energía

Características Principales	
General	
Construcción del gabinete	Acero rolado en frío
Tipo de gabinete	Gabinete metálico NEMA1
Capacitores	
Tipo	Seco, con dieléctrico de película de polipropileno metalizado Con resistencias de descarga incluidas Con desconectadores por sobrepresión De dieléctrico autoregenerable
Conexión	Trifásicos, conectados internamente en delta
Tolerancia sobre la capacitancia	-5 / +10%
Voltaje máximo permitido, V max	Vn +10% (hasta 8 h diarias) Vn +15% (hasta 30 min diarias) Vn +20% (hasta 5 min diarios) Vn +30% (hasta 1 min diario)
Corriente máxima permitida, I max	Hasta 1.5 x In (incluidos los efectos de armónicas, sobre voltajes y la tolerancia sobre la capacitancia)
Pérdidas	Menores a 0.45 w/Kvar
Temperatura de operación	De -5°C hasta 40°C durante la energización
Expectativa de vida	Apróximadamente 10 años, en condiciones nominales
Normas Standard IES 831-1/2 y NMX-J-203	
Trifásicos, conexión delta 60 Hz	
Para un periodo de operación mayor a 24 horas, la temperatura ambiente promedio no deberá superar los 35 °C, conforme a lo establecido en la IEC 61439	

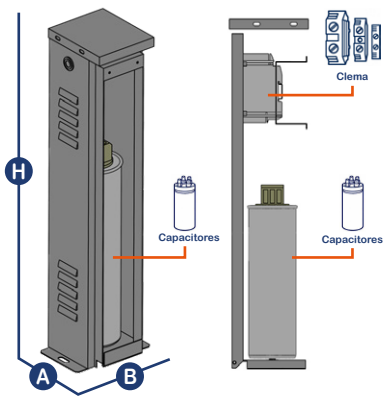

CAPACITORES DE POTENCIA SERIE CPF						
No. de Catálogo	Potencia (KVAR)	Voltaje (Volts)	Corriente (A)	Dimensiones (mm)		
				Alto(H)	Frente(B)	Fondo(A)
CCF-2005	5	240	12	630	120	135
CCF-2007.5	7.5		18			
CCF-2010	10		24			
CCF-2015	15		36	630	300	135
CCF-2020	20		48			
CCF-2025	25		60			
CCF-2030	30		72	630	300	260
CCF-2035	35		84			
CCF-2040	40		96			
CCF-2045	45		108			
CCF-2050	50		120			
CCF-2060	60		145			

No. de Catálogo	Potencia (KVAR)	Voltaje (Volts)	Corriente (A)	Dimensiones (mm)		
				Alto(H)	Frente(B)	Fondo(A)
CCF-4005	5	480	6	630	120	135
CCF-4010	10		12			
CCF-4015	15		18			
CCF-4020	20		24			
CCF-4025	25		30			
CCF-4030	30		36	630	300	135
CCF-4035	35		42			
CCF-4040	40		48			
CCF-4045	45		54			
CCF-4050	50		60			
CCF-4060	60		72	630	300	260
CCF-4070	70		84			
CCF-4075	75		90			
CCF-4080	80		96			
CCF-4090	90		108			
CCF-4100	100		120			
CCF-4120	120		145			

Otras tensiones y capacidades sobre pedido.

GRUPO SUMMAA ENERGÍA
Calidad + Eficiencia = Ahorros

Componentes principales



Capacitor trifásico

Almacena energía en forma de campo eléctrico. Conexión delta



Clema

Clema de conexión modular